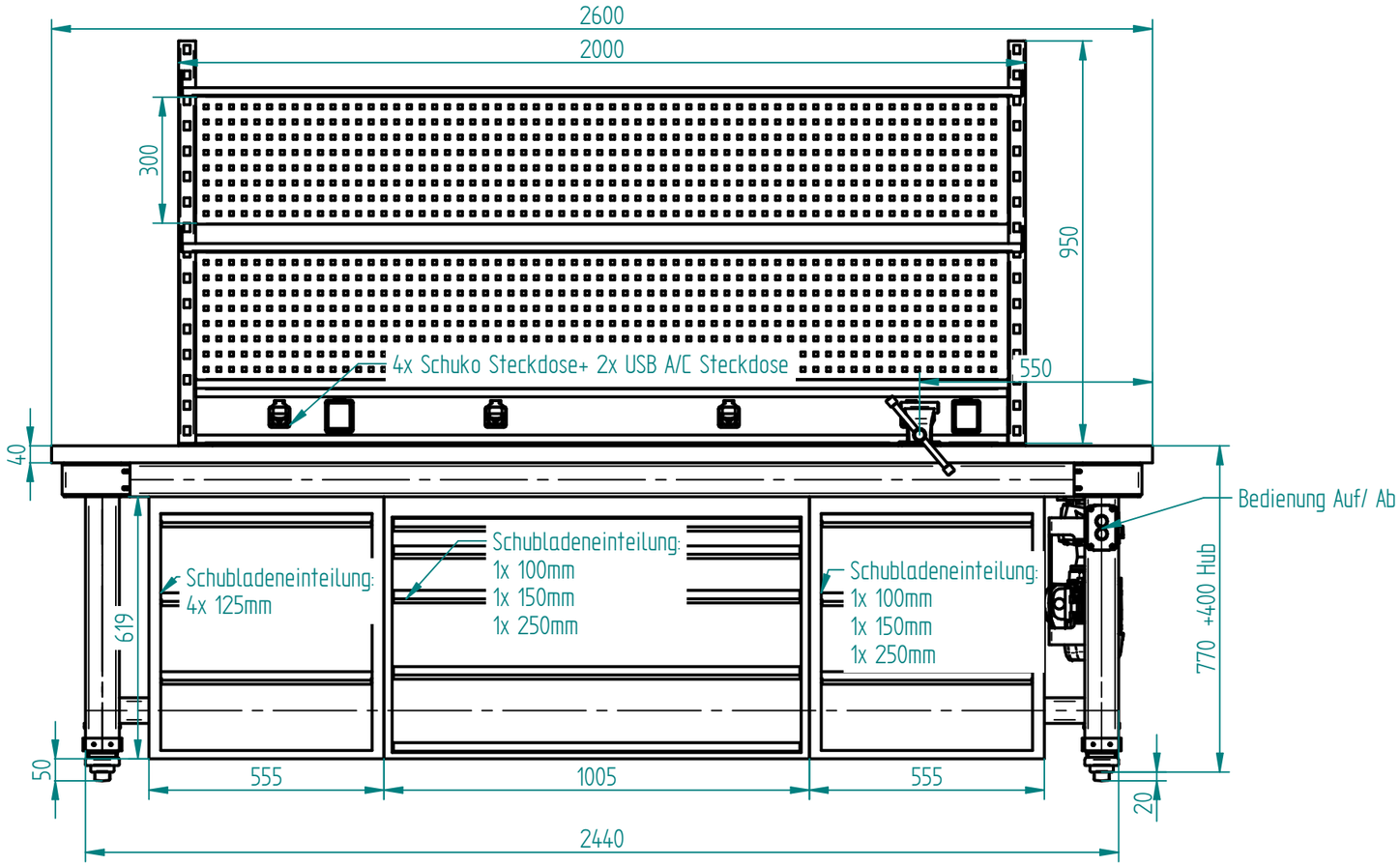

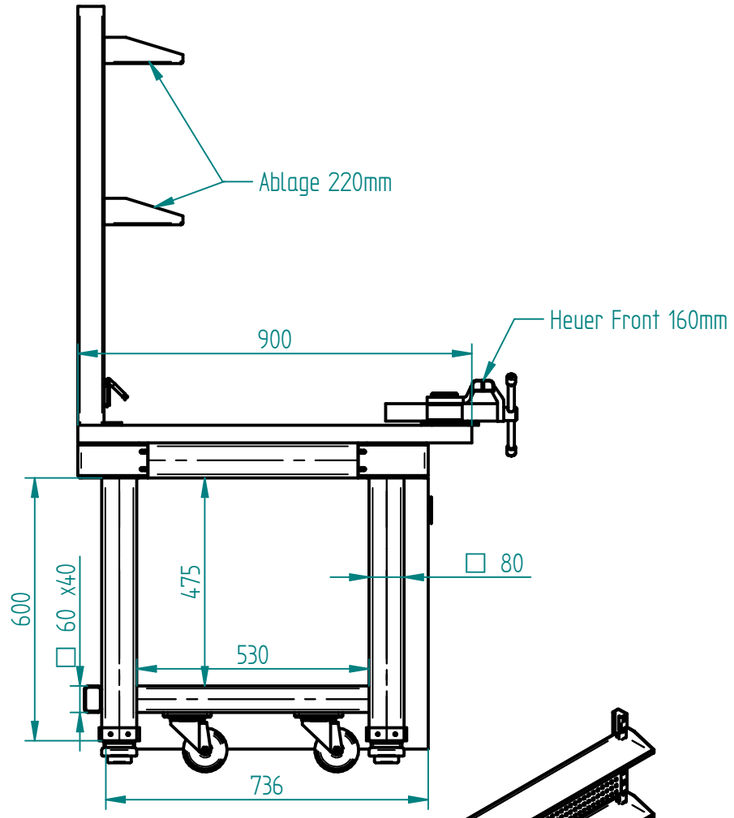

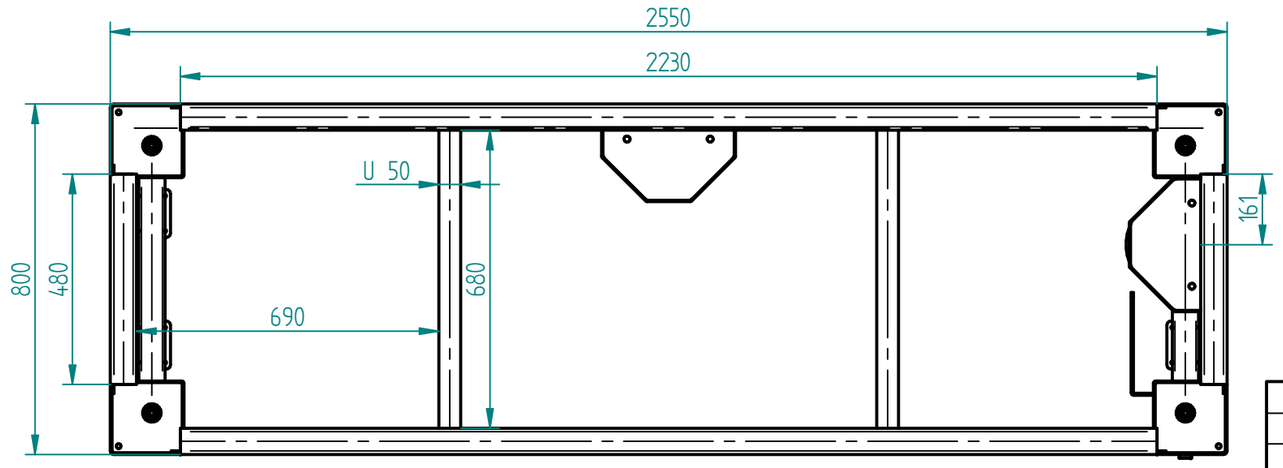

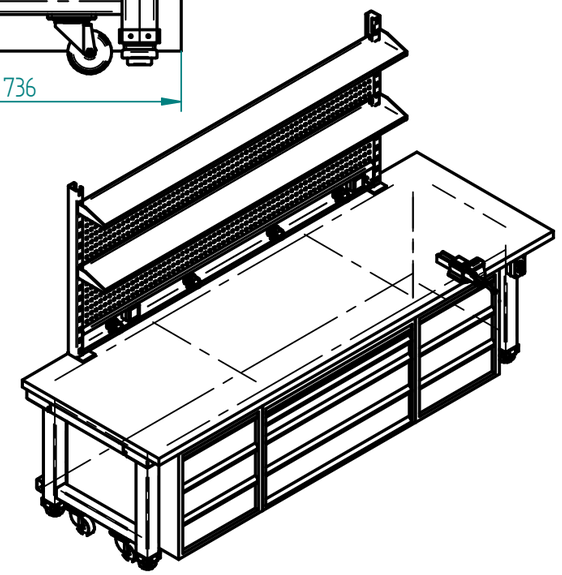

Tischplatte Multiplex 2600x 900x 40mm
+ 2mm verzinktes Stahlblech
Gestell lackiert in RAL7035

Index	Änderung	Datum	Name
G			
F			
E			
D			
C			
B			
A			

	Montagetisch		MT3203		0,000 kg
Stückzahl	Benennung	Lfd. Nr	Zeichn. Nr	Werkstoff	Gewicht
Art.Nr.			Kunde		
Zu Zeichnungs Nr.:			Kom. Nr.		

	Datum	Name
Bearb.	24.02.2025	F.Eickelmann
Geprüft	28.04.2025	C.Plett

PETEC TABLE LIFT SYSTEMS

Maße ohne Toleranzangaben nach ISO 2768-mK

Schutzvermerk nach DIN 34 beachten

Projektions-methode 1

Maßstab 1:14

Benennung: Montagetisch

Z.Nr. MT3203

Ers.f.

Ents. a.