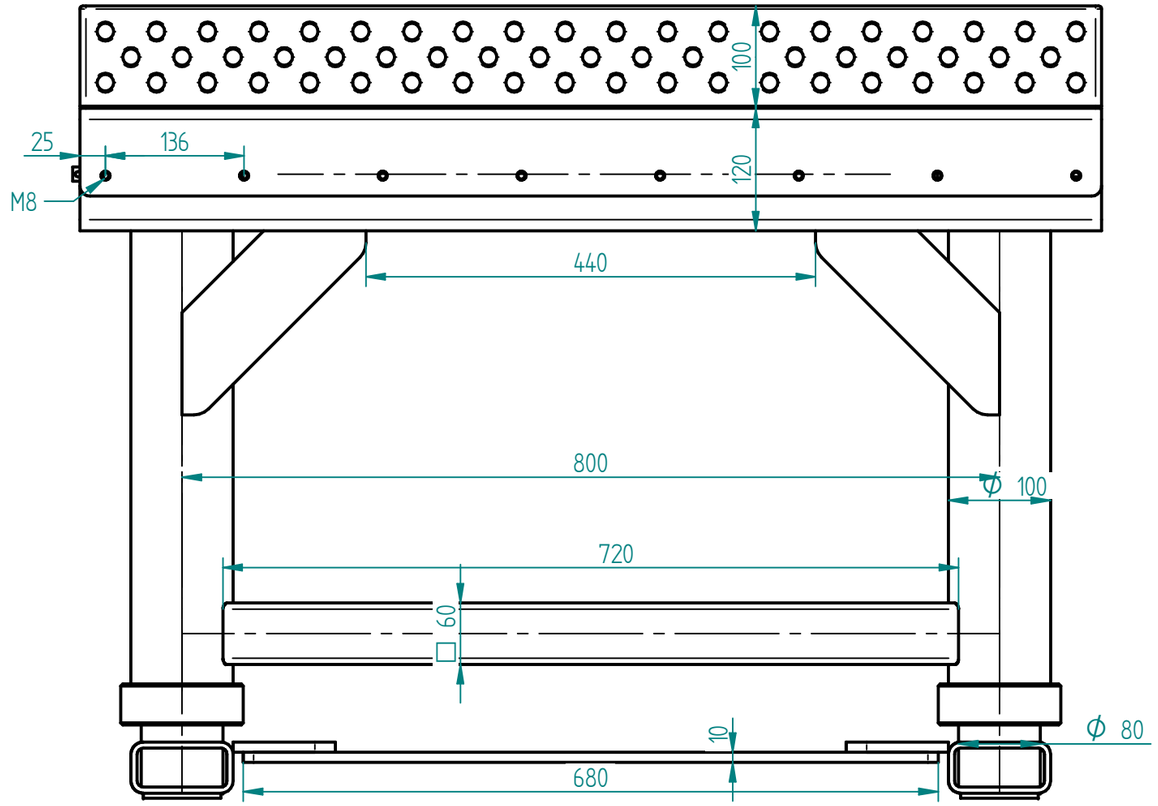

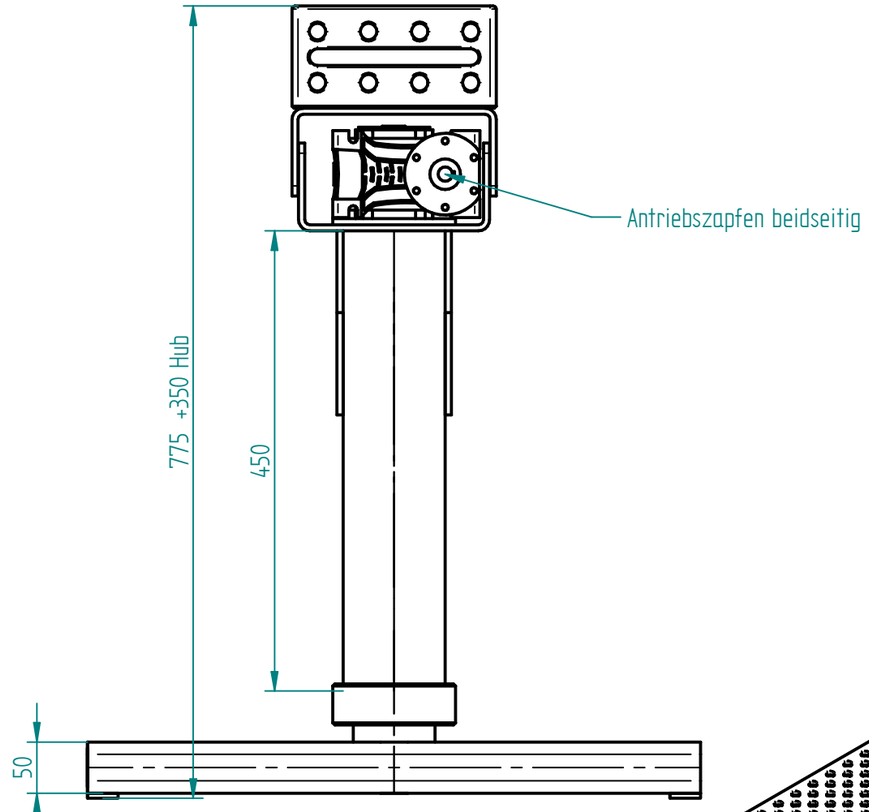

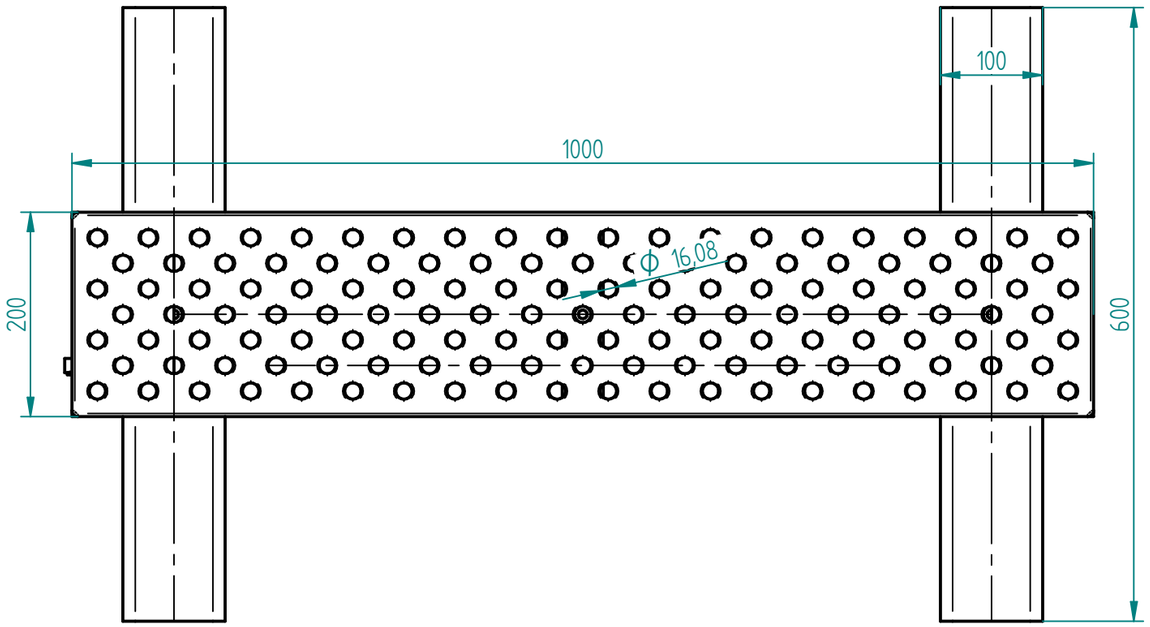

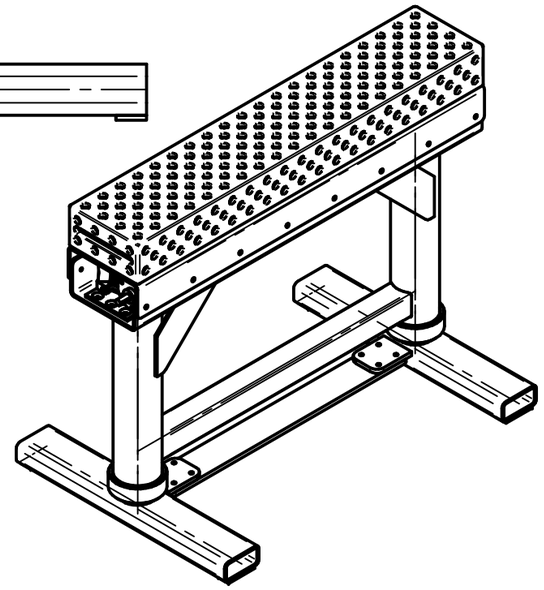

Lochbrücke Siegmund Φ16 2-160370.1.P

Index	Änderung	Datum	Name
G			
F			
E			
D			
C			
B			
A			

Stückzahl	Benennung	Lfd. Nr.	Zeichn. Nr	Werkstoff	Gewicht
	Bock ProFlex2		PF2019		141,919 kg

Art.Nr.

Zu Zeichnungs Nr.:

Kunde

Kom. Nr.

	Datum	Name
Bearb.	19.07.2025	F.Eickelmann
Geprüft	19.07.2025	C.Plett

PETEC TABLE LIFT SYSTEMS

Maße ohne Toleranzangaben nach ISO 2768-mK

Schutzvermerk nach DIN 34 beachten

Projektions-methode 1

Maßstab 1:6

Benennung: Bock ProFlex2

Z.Nr. PF2019

Ers.f.

Ents. a.