12,5

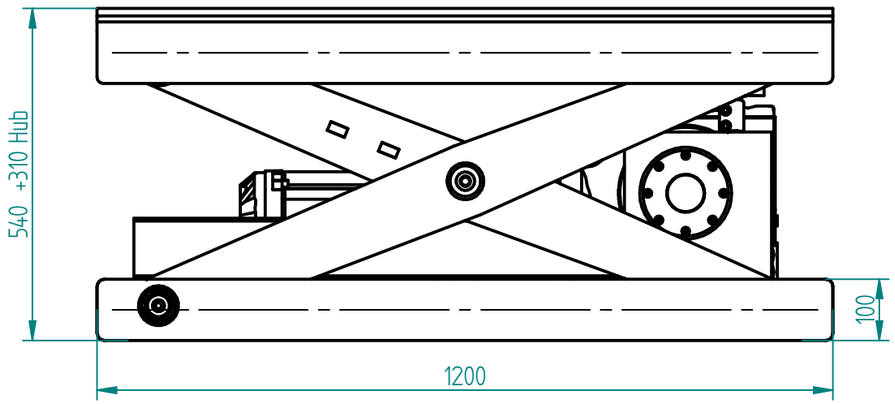

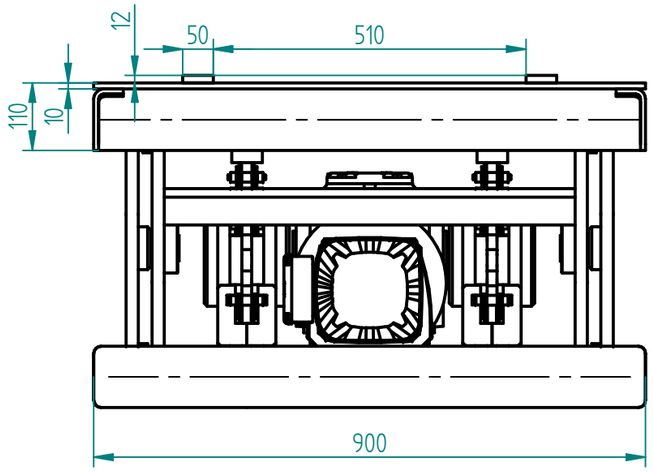

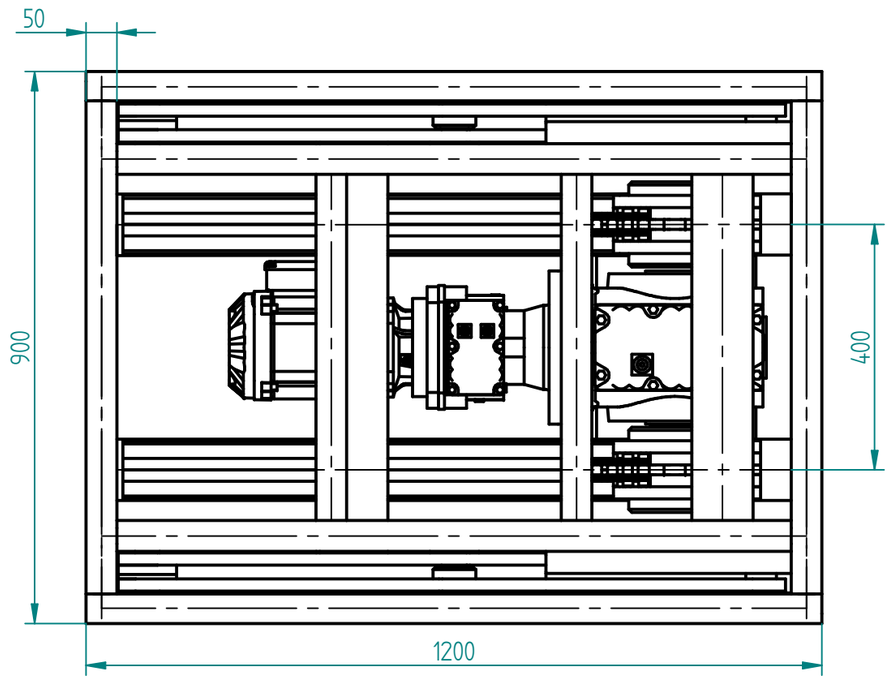

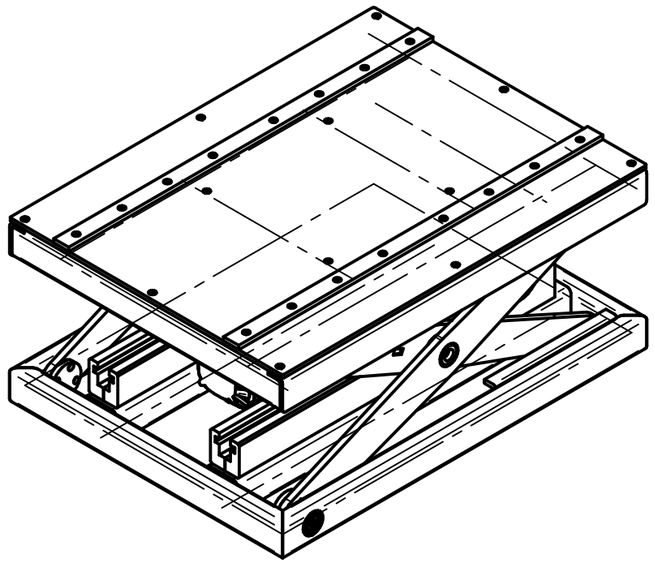

Index	Änderung	Datum	Name
G			
F			
E			
D			
C			
B			
A			

Stückzahl	Benennung	Lfd. Nr	Zeichn. Nr	Werkstoff	Gewicht
	Hubtisch		SHB4002		742,688 kg

Art.Nr.	
Zu Zeichnungs Nr.:	
Kunde	
Kom. Nr.	

	Datum	Name
Bearb.	01.04.2025	F.Eickelmann
Geprüft	02.04.2025	C.Plett

PETEC TABLE LIFT SYSTEMS

Maße ohne Toleranzangaben nach ISO 2768-mK

Schutzvermerk nach DIN 34 beachten

Projektions-methode 1

Maßstab 1:10

Benennung: Hubtisch

Z.Nr. SHB4002

Ers.f.

Ents. a.